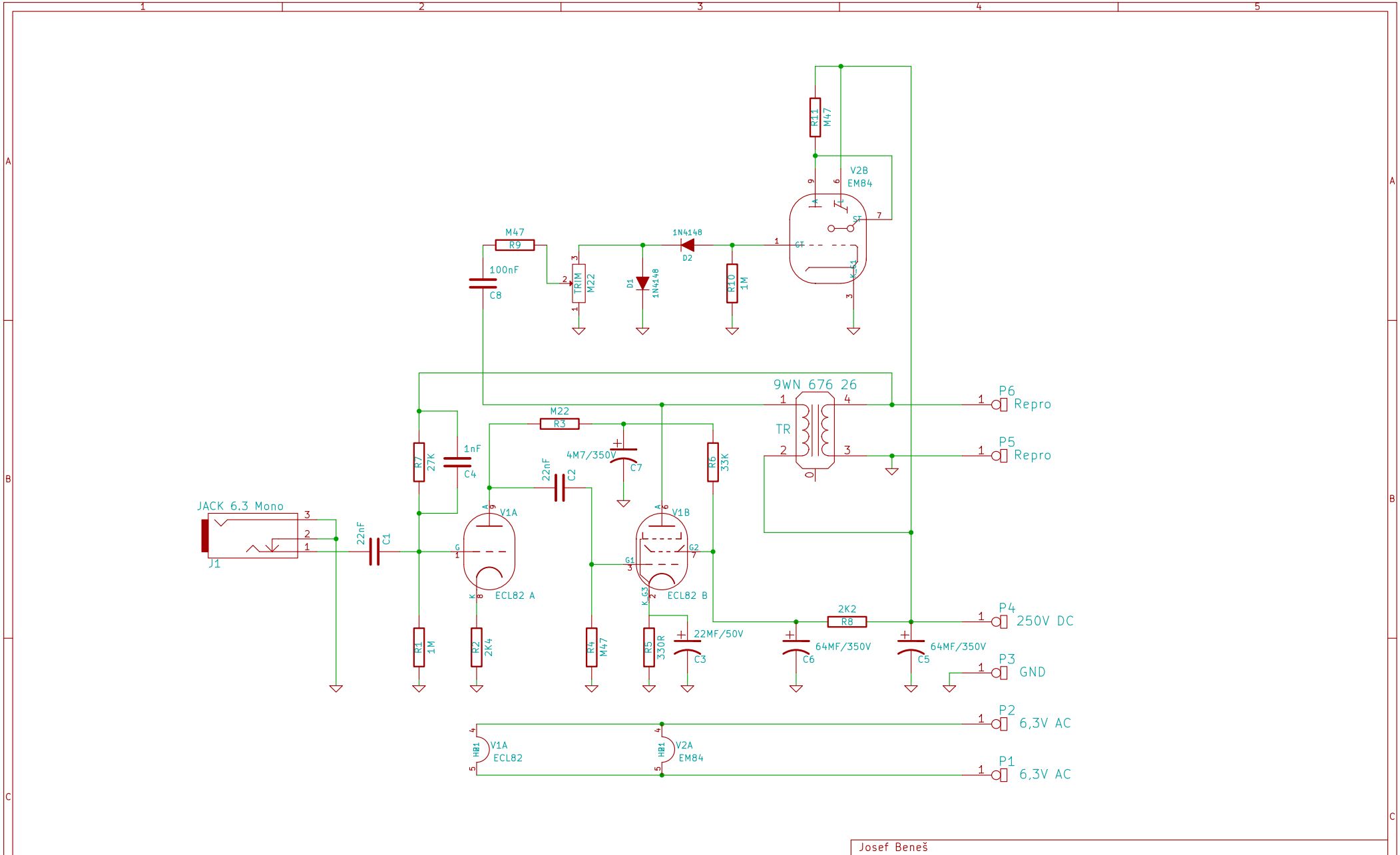

Josef Beneš		
OK1NOP		
File: ZESIL_ECL82.sch		
Sheet: /		
Title: Koncový zesilovač s ECL82 a EM84		
Size: A4	Date: 29 jan 2013	**Rev: 1.0**
KiCad E.D.A. eeschema (2012-01-19 BZR 3256)-stable		Id: 1/1